HeBlad BV
Diamantweg 22
NL - 5527 LC Hapert
T. +31 497 - 36 08 08
info@HeBlad.com
www.HeBlad.com

Banc DeLuxe en béton

Code de produit: BB.DL

Banc en béton DeLuxe, banc en béton avec assise en bambou

Un banc en béton robuste dans la version DeLuxe avec assise en bambou, confortable et esthétique. Le banc est fabriqué en béton de haute qualité et est pourvu d'une belle assise en bambou. La robustesse du béton et le raffinement du bambou font de ce banc en béton DeLuxe un complément parfait pour votre terrain.

Banc en béton multifonctionnel

Utilisez le banc en béton DeLuxe pour sécuriser votre bâtiment. Vous créez facilement des places assises et vous protégez votre bâtiment contre les cambriolages et les attaques à la voiture-bélier. Ce banc en béton avec assise en bambou peut être facilement installé devant les parties vulnérables de votre bâtiment, rendant ainsi le vandalisme presque impossible. Avec un poids de 700 kg, une fois mis en place, ce banc en béton DeLuxe ne peut être déplacé sans équipement lourd. Embellissez votre terrain avec le banc en béton DeLuxe. Avec son assise en bambou, ce banc en béton DeLuxe est une belle façon d'accueillir vos visiteurs avec classe. Le bambou résiste aux intempéries et est doux pour les fessiers. Les éléments d'assise sont montés à l'aveugle, et résistent donc aux tentatives de vandalisme.

Combinez un banc en béton avec une table de ping-pong

Avez-vous déjà une table de jeu HeBlad ? Une table de ping-pong, une table de footvolley ou un babyfoot ? Ce banc en béton avec assise en bambou s'y

HeBlad BV
Diamantweg 22
NL - 5527 LC Hapert
T. +31 497 - 36 08 08
info@HeBlad.com
www.HeBlad.com

harmonisera parfaitement. Avec ce banc en béton DeLuxe à proximité de votre table de jeu, vous créez un point central pour les visiteurs, un lieu de repos combiné à l'activité physique. Les combinaisons avec d'autres bancs HeBlad sont également recommandées, tous fabriqués en béton solide, sûr et durable. Préférez-vous l'uniformité ou au contraire la diversité ?

Livraison du banc en béton Deluxe avec assise en bambou

Nous fabriquons nous-mêmes nos produits et les livrons dans la France entière dans un délai de 4 semaines ouvrables. La livraison est gratuite dans toute la France, à l'exception des îles et des DOM-TOM. N'hésitez pas à nous contacter pour connaître nos conditions de livraison. Nous serons heureux de réfléchir avec vous à la manière dont nous pouvons installer le banc en béton avec assise en bambou sur votre terrain.

Réduction de prix à l'achat de plusieurs bancs en béton HeBlad Si vous envisagez de commander plusieurs bancs en béton DeLuxe, nous vous proposons une remise intéressante. Vous économisez 17 % sur le prix à partir du deuxième produit, une belle réduction pour un superbe banc en béton. Commandez facilement et rapidement en ligne ou contactez-nous pour poser vos questions.

HeBlad BV
Diamantweg 22
NL - 5527 LC Hapert
T. +31 497 - 36 08 08
info@HeBlad.com
www.HeBlad.com

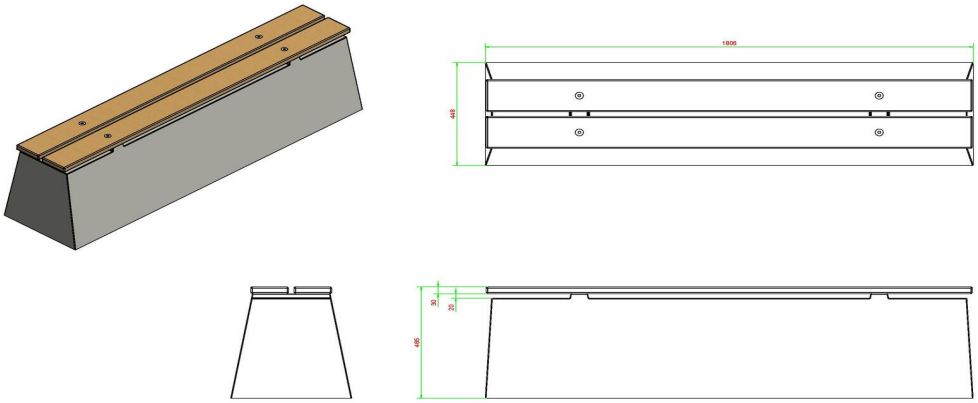

HeBlad
www.HeBlad.com
BB.DL

gewicht ± 700 KG.

Spécifications Banc DeLuxe en béton

Code de produit	BB.DL	Hauteur d'assise	50 cm
Couleur	Béton naturel	<meta charset="UTF-8"/>Matériau d'assise	Beton
Dimensions (<meta charset="UTF-8"/>L x h)	180 x 45 x 50 cm	Nombre d'assises	4
Dimensions assise	180 x 30 cm	Poids	700 kg

Produits associés

PS.DL

PP.R.BL

HB.FB.A

OP.BB